# INDUSTRIAL

GRUPO INGAL

## CAMPANA IDUSTRIAL

### Hoja técnica ELA250IN

PRODUCTO NACIONAL

TIPO: B
ÁNGULO DE ILUMINACIÓN: 60°/80°/140°
LED: SAMSUNG (op CREE)
DRIVER: OSRAM TECHNOLOGY

Equipo de iluminación industrial fuerte, robusto, con led cerámico de alta rigidez dieléctrica y filtro de línea. Protegido de fenómenos eléctricos varios.
Sensor de temperatura en el driver y los leds, que evitan la degradación del equipo por exceso de temperatura.
Usos: Apto para plantas, industriales, galpones, zonas de producción, etc.

## Codigo: ELA250IN

| DATOS TÉCNICOS | |
|---|---|
| Código | ELA250IN |
| Tipo | B |
| Potencia (watt) | 250 |
| Tipo de led | SAMSUNG (op. CREE) |
| Vida útil del leds | a las 100.000 hs-30% EL |
| Eficacia Lumínica (lumen x watt) | 156 lm/W |
| Flujo luminoso (lumen) | 39000 |
| CCT (° Kelvin) | 5700 |
| Marca Lente | LEDIL |
| Ángulo de apertura | 60° - 80° - 140° |
| CRI | >80 |
| **DATOS ELÉCTRICOS** | |
| Fuente de alimentación | ERP-260W |
| Tensión de entrada | AC 90-277V |
| Frecuencia de trabajo | 50/60 Hz |
| Filtro de línea | INGAL FL1 |
| Factor de potencia | 0,9 |
| Distorsión armónica total | <20% |
| Vida útil del driver (horas) | 50000 |
| **OTROS** | |
| Grado de protección Cert | IP65 |
| Vida útil del conjunto | 50000hs |
| Disipador | Aluminio extruido 6063 |
| Material de la lente | Silicona/borosilicato |
| Grado IP de la Lente | IP67 |
| Vida Útil de la lente | 50000 hs |
| Filtro de línea | INGAL-LEDS FL1 |
| Herraje | Cáncamo |
| Conectores y cables | Normalizados |
| Dimensiones (mm) | 690x262x300 |
| Temperatura de Trabajo (°C) | -20 / 50°C |
| Sensor de temperatura | led/driver |
| Garantía | 5 AÑOS |

FILTRO DE LÍNEA INGAL FL1

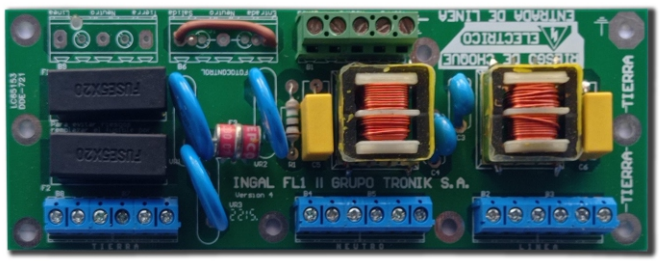


FABRICADO EN ARGENTINA

LEDS DE POTENCIA SAMSUNG

LENTES DE ALTA EFICIENCIA LEDiL

los productos se encuentran sujetos a cambios sin previo aviso
Uso obligatorio de filtros y protecciones de línea por sobre tensiones, para preservar la vida útil de los equipos. Equipo clase I, uso obligatorio descarga a tierra normalizada.

Av. Perón 4338 (1635) - Pte. Derqui
Buenos Aires - Argentina
0230 4483896
+54 9 230 421-7908
www.ingal-leds.com
ingal@ingal-leds.com

# Planos ELA250IN

| Material del chasis |
| --- |
| Aluminio 6063 |

| Extrusión de aluminio |
| --- |
| Matriceria propia |

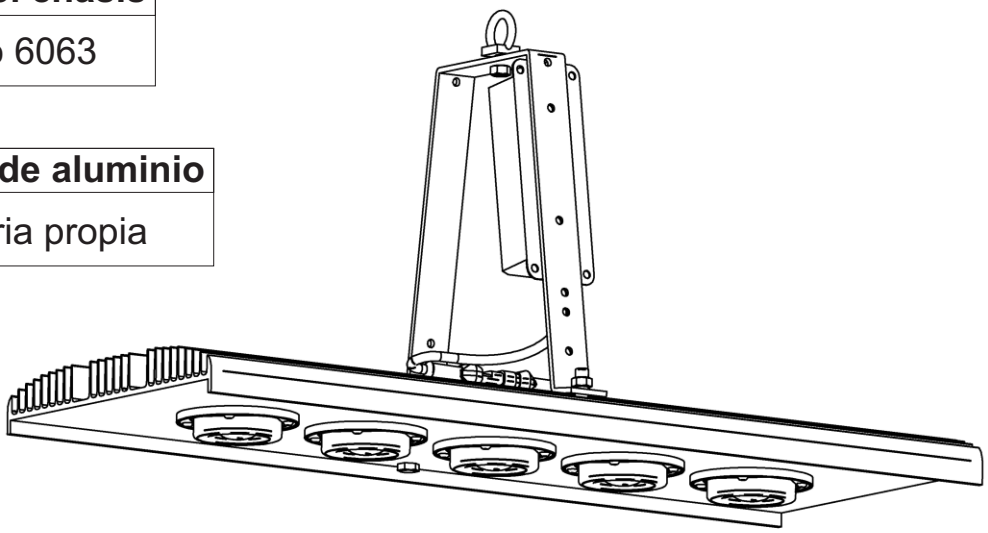

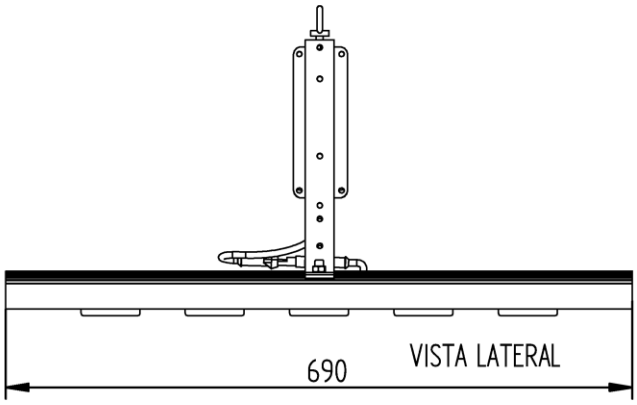


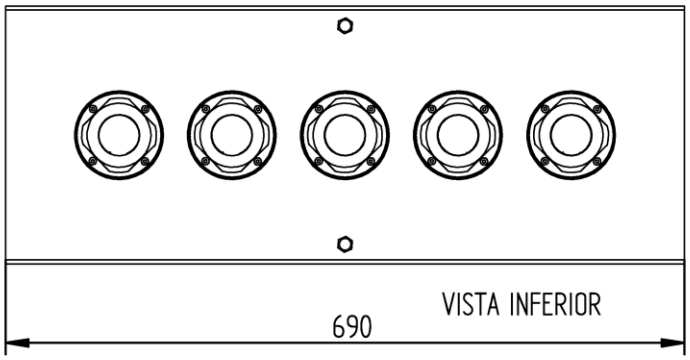


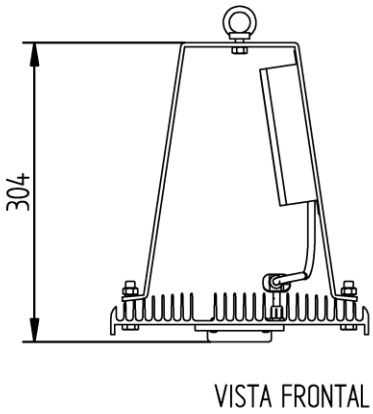


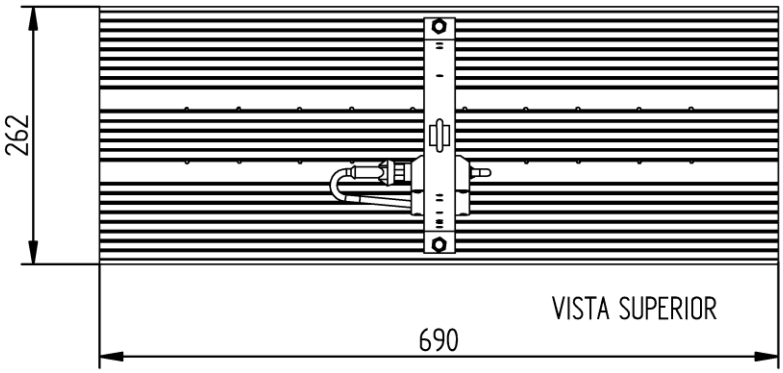

# Datos fotométricos

## LEDiL Lente LEDIL 80°/140°

### 80 grados apertura HB

Ejemplo de Instalación: 6m altura
Cuadricula 50x50m

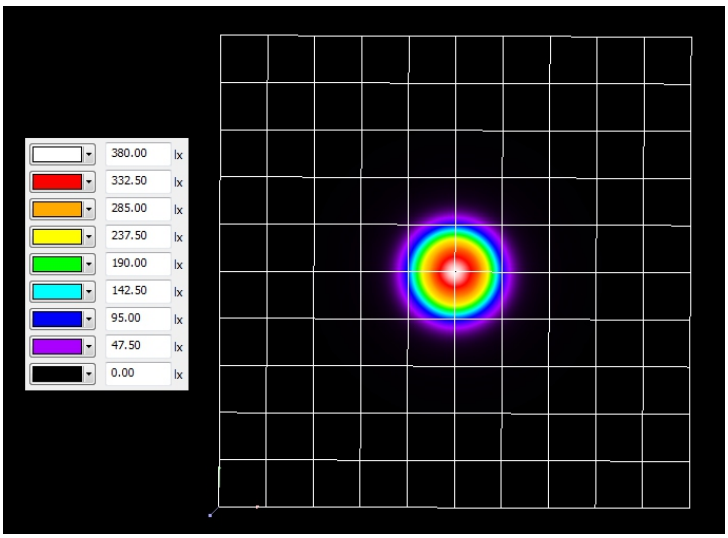


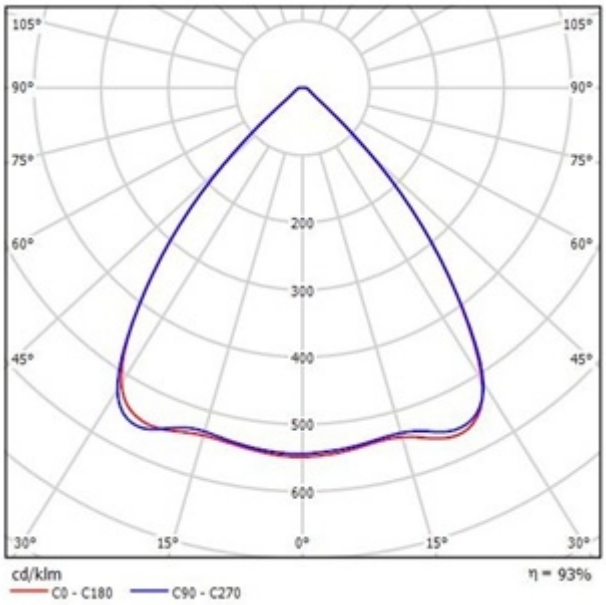


### 140° grados apertura

Ejemplo de Instalación: 6m altura
Cuadricula 50x50m

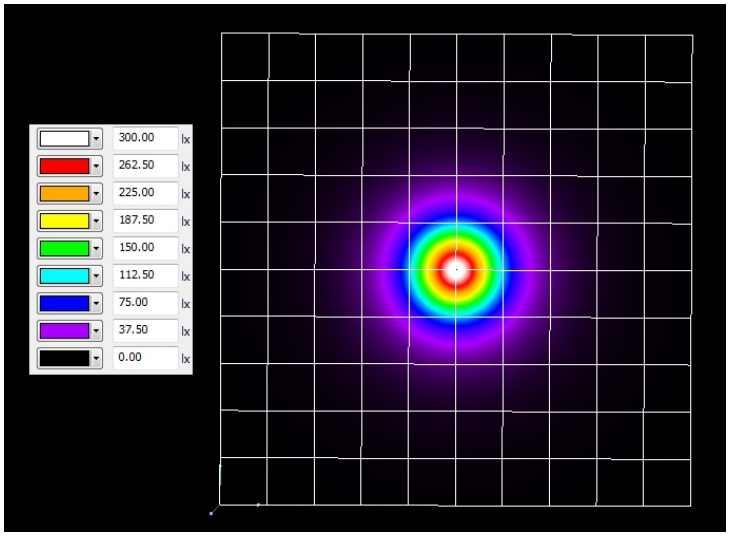


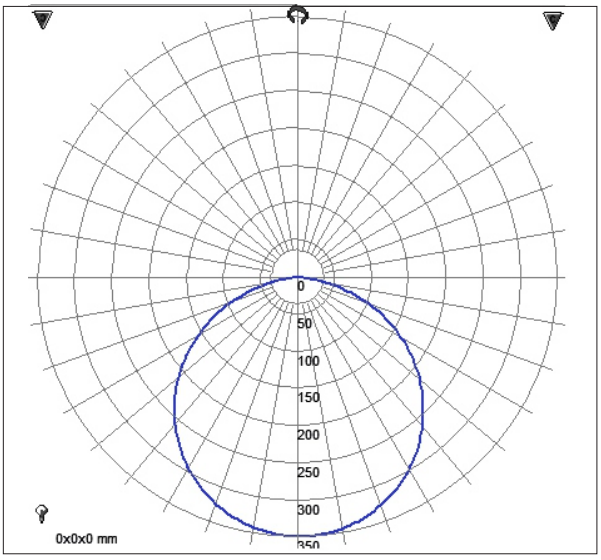

# ◘Filtro de línea pasivo: INGAL FL1

**Este filtro de línea protege contra sobre tensiones transitorias y descargas atmosféricas leves a partir de los 250Vca y ruidos eléctricos de la línea al equipo y del equipo a la línea.**

•Protección contra transitorios y descargas atmosféricas provenientes de la línea por encima de los 250Vca.

•Protección contra transitorios ultra rápidos de baja energía por encima de los 400Vca.

•Protección contra sobre tensiones en línea por encima de los 250Vca.

•Conexión directa para foto control o cualquier otro sistema de encendido y apagado en serie con el equipo.

•Posee un filtro compuesto por bobinas y capacitores, para filtrar ruidos eléctricos de la línea al equipo y el ruido que pueda generar el equipo a la línea según normas internacionales.

Si el transitorio es leve la energía es absorbida por los varistores sin afectar el funcionamiento del sistema.

En caso de que los transitorios superen el valor de energía de los varistores, estos se clampean y queman los fusibles de 250Vca, para evitar que el exceso de energía dañe los drivers y envian dicho exceso a un descargador gaseoso de 3 vías de 10Kva. (protegiendo este también en los casos en que la tierra es deficiente.)
En este caso habrá que analizar el daño en la placa, para saber si cambiando solo los fusibles o toda la placa por daño severo en los componentes y las pistas, soluciona el evento.

En caso de transitorio atmosférico de alta tensión, alta velocidad y baja energía (ej: 1000V o más) dicho transitorio es contenido por un diodo supresor.

En todos los casos este filtro evita que el exceso de energía que pueda venir por la línea lleguen a dañar los driver  y los leds, conteniendo el evento dentro del filtro que es el componente más económico y de fácil acceso dentro del equipo, para que el cliente pueda realizar fácilmente la reparación.

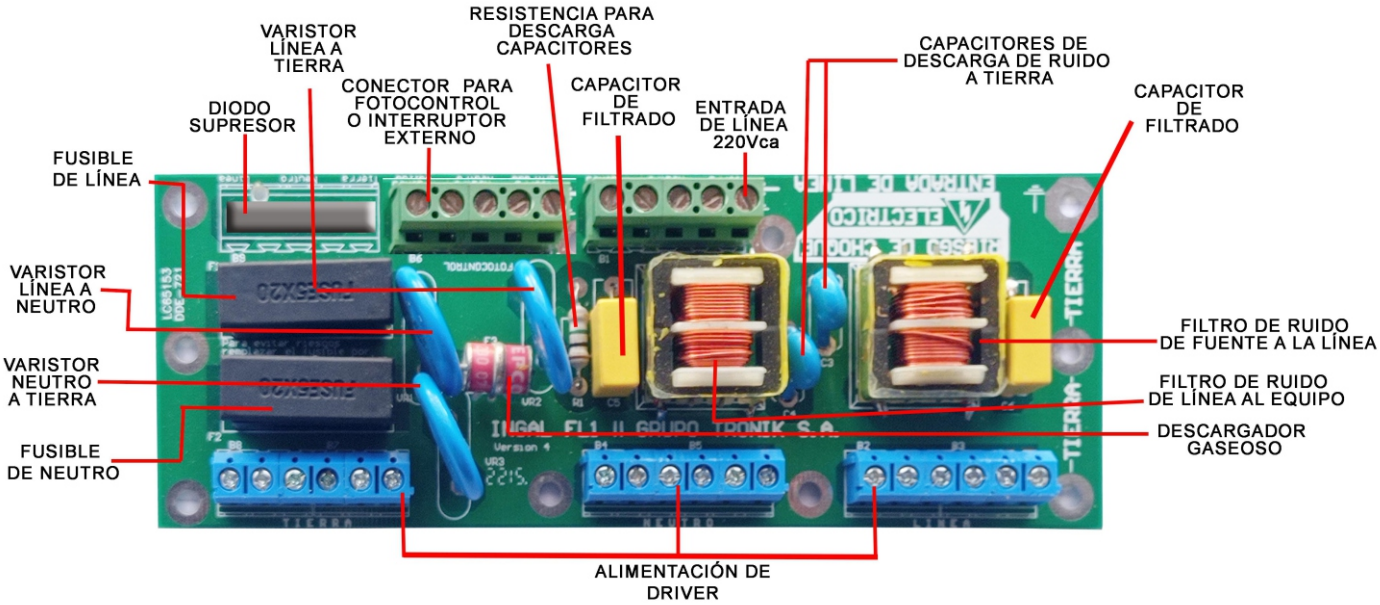

GRUPO INGAL®

# ATENCIÓN

**Muy importante. Constatar en forma profesional la calidad de la conexión a tierra utilizada, ya que es fundamental en caso de descargas atmosféricas, ruido eléctrico, armónicos o transitorios de distinto tipo para que el equipo pueda descargar del circuito todo exceso de tensión y así proteger los LEDs y los drivers con programación digital, que son muy sensibles a este tipo de eventos.**

**GRUPO INGAL S.R.L**. garantiza este equipo de iluminación por el termino de **1 año,** por fallas de materiales y/o fabricación, que podrá extenderse hasta 5 años después de que INGAL constate y valide la correcta instalación. Excluye los desperfectos causados por el mal uso de los equipos, golpes, vandalismo, fallas por elevación de tensión, fenómenos climáticos, atmosféricos, electromagnéticos y/o descargas en general. Para la validez de esta garantía es obligatorio el uso en los tableros de conexión de: filtros y protectores de línea por sobre tensión. Recomendamos utilizar disyuntor diferencial del tipo super inmunizado cuando haya más de diez luminarias en una sola línea.

**LA FALTA DE DESCARGA A TIERRA NORMALIZADA INVALIDA ESTA GARANTÍA.**

**FABRICA, COMERCIALIZA Y GARANTIZA: GRUPO INGAL SRL**
**Av. Perón 4338-Presidente Derqui (1635)**
**Te/fax 0230-4483896**
**www.ingal-leds.com**

**INDUSTRIA ARGENTINA**